ВЕДОМОСТЬ ОСНОВНЫХ КОМПЛЕКТОВ РАБОЧИХ ЧЕРТЕЖЕЙ

Обозначение	Наименование	Примечание
122/09-2023-АС	Архитектурно-строительные решения	
122/09-2023-ТХ, ТХ.С	Технология производства. Спецификация оборудования, изделий и материалов	
122/09-2023-ЭМ,ЭМ.С	Силовое электрооборудование. Спецификация оборудования, изделий и материалов	
122/09-2023-АТХ, АТХ.С	Автоматизация технологических процессов. Спецификация оборудования, изделий и материалов	
122/09-2023-СМ	Локальный сметный расчет	

ВЕДОМОСТЬ РАБОЧИХ ЧЕРТЕЖЕЙ ОСНОВНОГО КОМПЛЕКТА АС

Лист	Наименование	Примечание
1	Общие данные	
2	Планы на отм. +8.950, +10.910. Разрезы 1-1, 2-2	
3	Разрез 3-3	
4	Разрез 4-4	
5	Схемы расположения проектируемых металлических конструкций	
	на отм. +5.500,+7.700,+8.150	
6	Схемы расположения проектируемых металлических конструкций	
	на отм. +7.200,+8.950,+10.300,+10.910	
7	Разрез 5-5	
8	Разрез 6-6	
9	Разрезы 7-7...9-9	
10	Узлы 1...6	
11	Воронки Вш1...Вш3	
12	Марш лестничный Лм1. Стремянка С1. Ограждение ОГ1	
13	Спецификация металлопроката	

ВЕДОМОСТЬ АКТОВ ПРОМЕЖУТОЧНОЙ ПРИЕМКИ ОТВЕТСТВЕННЫХ КОНСТРУКЦИЙ

N	Наименование	Примечание
1	Монтаж стальных конструкций	
2	Выполнение сварочных работ, выборочный контроль швов	
3	Антикоррозионная защита	

11. Изготовление и монтаж металлических конструкций выполнять в соответствии с требованиями СНиП 3.03.01-87 "Несущие и ограждающие конструкции", СП 16.13330.2017 "Стальные конструкции" СП53-101-98 "Изготовление и контроль качества стальных конструкций", ГОСТ 23118-99 "Конструкции стальные строительные. Общие технические условия", МДС53-1.2001 рекомендации по монтажу стальных конструкций"
12. Все работы должны производиться согласно требованиям СП 48.13330-2011 (актуализированная редакция СНиП 12-01-2004 "Организация строительства") , СНиП 12-03-2001 ч.1 и СНиП 12-04-2002 ч.2 "Безопасность труда в строительстве", проектом производства работ, составленным организацией, осуществляющей строительство.

ОБЩИЕ УКАЗАНИЯ

1. За относительную отм.0,000 принята отметка пола 1 этажа существующего цеха.
2. Чертежи металлоконструкций разработаны на стадии КМ и являются исходным материалом для разработки деталировочных чертежей марки "КМД".
3. Все заводские соединения металлоконструкций - сварные. Монтажную сварку производить электродами типа Э-42 по ГОСТ 9467-75*. Материалы для выполнения сварочных работ и катеты сварных швов принять по таблице Г.1 приложения Г и таблице 38* СП 16.13330.2017 (актуализированная редакция СНиП II-23-81*).
4. Монтажные соединения конструкций осуществлять на болтах М12 и монтажной сварке. Монтажные болты принять с шестигранной головкой нормальной точности класса В, прочности класса 5.8 по ГОСТ 7798-70*.
5. Размеры сварных швов определяются при разработке чертежей марки КМД по минимальному опорному усилию - 3.0т.
6. Внутренние поверхности воронок покрыть олифой за 2 раза.
7. Для проектируемых металлоконструкций (балки, стойки, связи и подкосы) предусмотреть окраску огнезащитными красками, обеспечивающими предел огнестойкости REI45, для чего необходимо все эти металлоконструкции окрасить огнезащитной краской "ТЕКСОТЕРМ" ТУ 2313-003-83351197-2008 толщиной сухого слоя 1.05мм с расходом 1.68кг/м2 (2 слоя) фирмы ООО "Юг-технология" г. Ростов-на-Дону по грунтовке ГФ-021 по ГОСТ 25129-2020 толщиной 0.06мм.
8. Антикоррозионную защиту остальных конструкций (в том числе наружных поверхностей воронок) предусмотреть в виде окраски за 2 раза эмалью нитро-132 быстросохнущей (ГОСТ Р 51691-2008) по одному слою грунтовки ГФ-021 (ГОСТ 25129-2020), при этом степень очистки поверхности стальных конструкций от окислов (окалины, ржавчины) перед нанесением защитного покрытия должна быть третьей, согласно ГОСТ 9.402-2004.
9. Запрещается использовать строительные материалы и изделия, не отвечающие требованиям к обеспечению радиационной безопасности в соответствии с Федеральным Законом Российской Федерации "О радиационной безопасности" N3-ФЗ от 09.01.96г., требованиям "Норм радиационной безопасности (НРБ-99/2009) СанПиН 2.6.2523-09 и "Основных санитарных правил обеспечения радиационной безопасности" (ОСП ОРБ-99/2010) СП 2.6.1.2612-10. Результаты радиационного контроля, до начала производства работ должны быть переданы Заказчику и представителю авторского надзора. Техническая документация на строительные материалы должна содержать информацию о показателях пожарной опасности этих материалов в соответствии с требованиями статьи 134 Федерального Закона РФ N 123-ФЗ.
10. Технические решения, принятые в рабочих чертежах, соответствуют требованиям экологических санитарно-гигиенических, противопожарных и строительных норм, действующих на территории Российской Федерации и обеспечивают безопасную для жизни и здоровья людей эксплуатацию при соблюдении предусмотренных рабочими чертежами мероприятий.

Взамен инв. N

Подпись и дата

Инв. N подл.

						122/09-2023-АС
						Техническое перевооружение подготовительного (подработочного) (дробильного) отделения с установкой в нем весоизмерительного оборудования на кондитерской фабрике ООО "Степь-Инвестиции по адресу: Ростовская обл., Аксайский р-н, х.Александровка, ул.Вишневая, 24
Изм.	Кол.уч.	Лист	N док.	Подпись	Дата	
Разработал		Свирина				Подготовительное (подработочное) (дробильное) отделение
Проверил		Белоконь				Стадия: Д; Лист: 1; Листов: 13
Гл.спец.		Белоконь				
						Общие данные
Н.контр.		Марченко				ООО "ТРИТЭРА-С" г.Ростов-на-Дону
ГИП		Марченко				

Формат А3

План на отм. +8.950

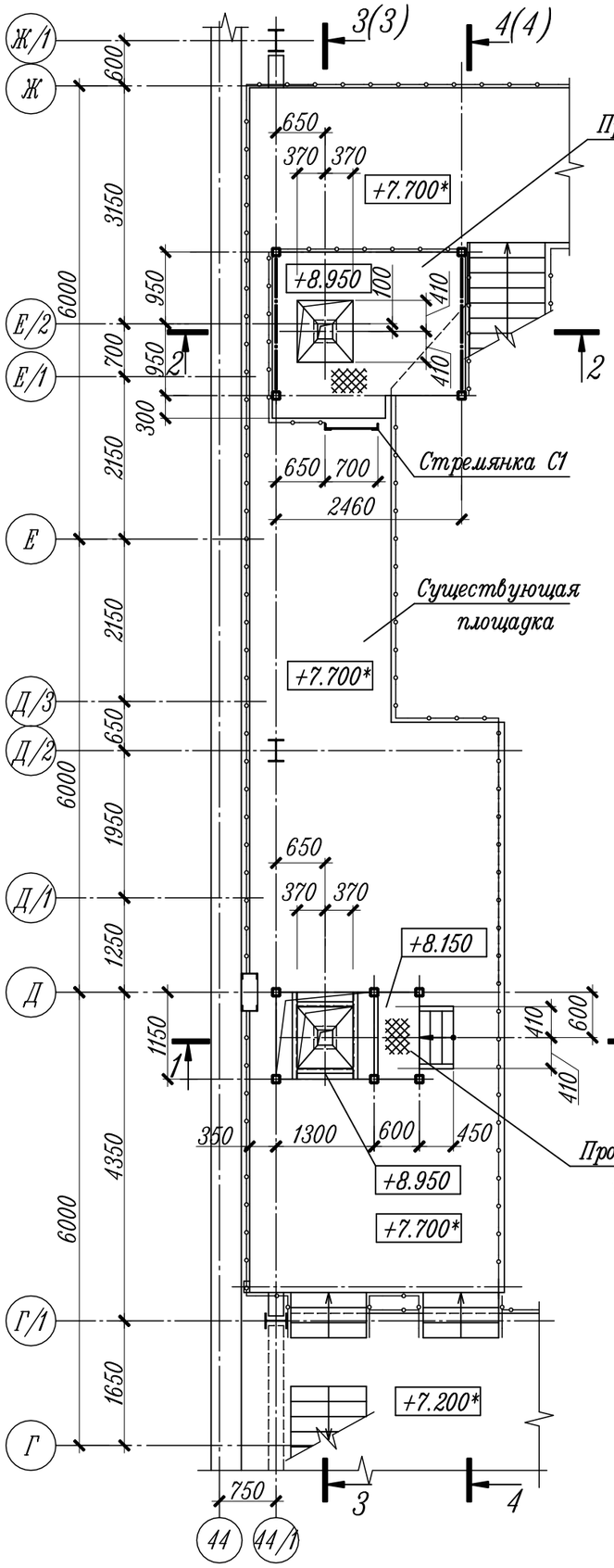

План на отм. +10.910

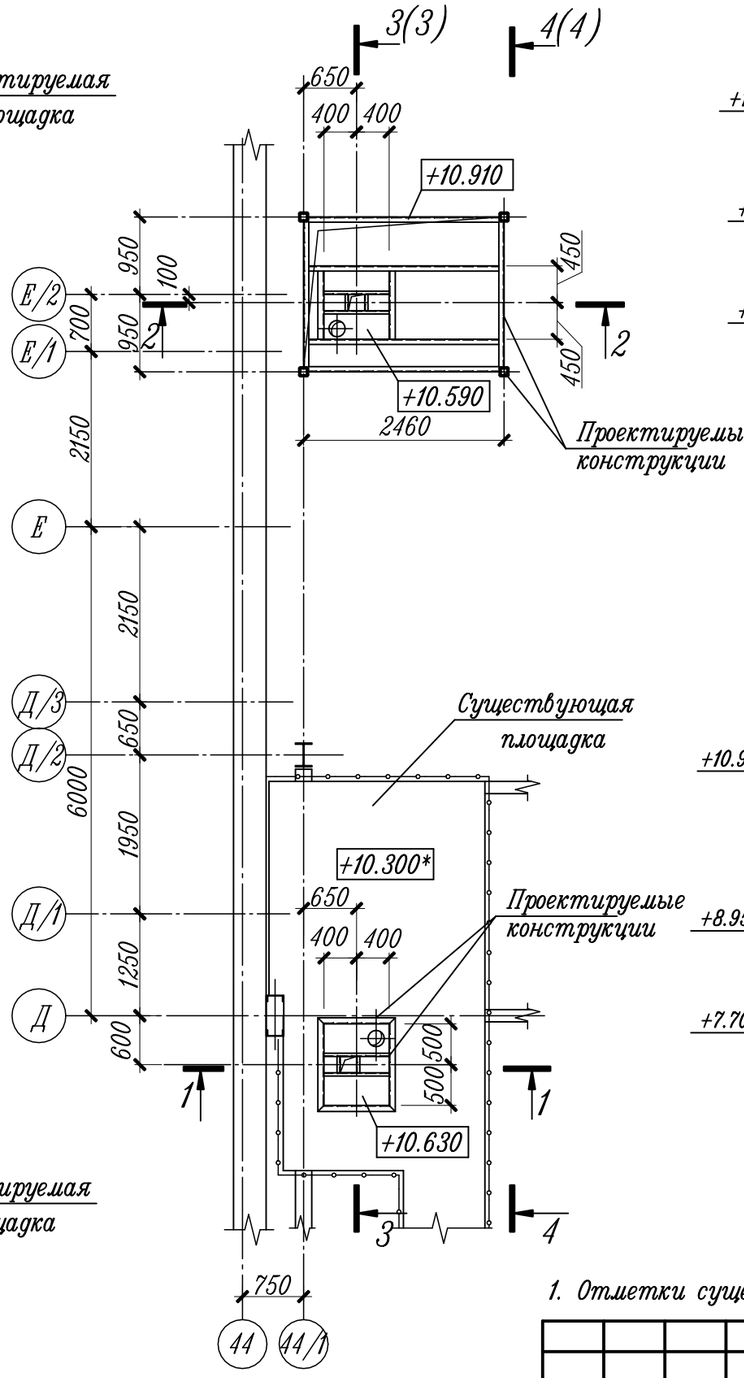

Разрез 1 – 1

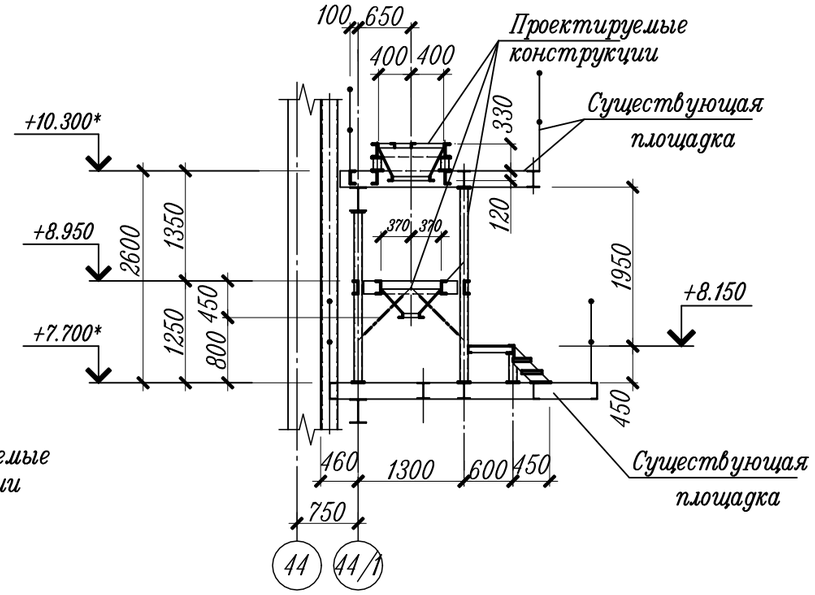

Разрез 2 – 2

1. Отметки существующие со знаком "*" уточнить по месту.

						122/09-2023-АС
						Техническое перевооружение подготовительного (подработочного) (дробильного) отделения с установкой в нем весоизмерительного оборудования на кондитерской фабрике ООО "Степь-Инвестиции по адресу: Ростовская обл., Аксайский р-н, х.Александровка, ул.Вишневая, 24
Изм.	Кол.уч.	Лист	N док.	Подпись	Дата	
Разработал		Свирина				Подготовительное (подработочное) (дробильное) отделение
Проверил		Белоконь				Стадия: Д; Лист: 2; Листов:
Гл.спец.		Белоконь				
Н.контр.		Марченко				Планы на отм. +8.950, +10.910. Разрезы 1-1, 2-2
						ООО "ТРИТЭРА-С" г.Ростов-на-Дону

Формат А3

Взамен инв. N | Подпись и дата | Инв. N подл.

Разрез 3 – 3

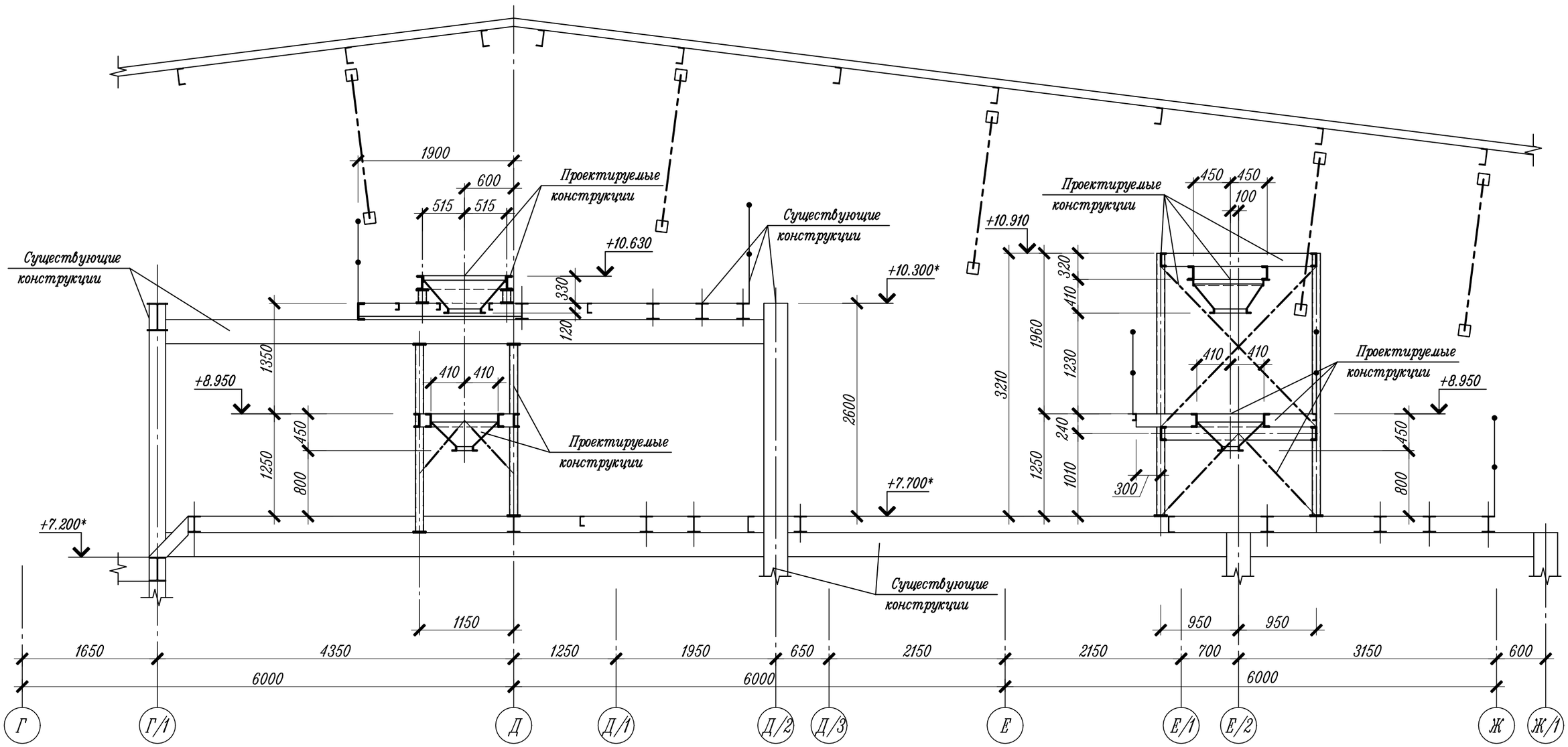

1. Отметки существующие со знаком "*" уточнить по месту.

						122/09-2023-АС		
						Техническое перевооружение подготовительного (подработочного) (дробильного) отделения с установкой в нем весоизмерительного оборудования на кондитерской фабрике ООО "Степь-Инвестиции по адресу: Ростовская обл., Аксайский р-н, х.Александровка, ул.Вишневая, 24		
Изм.	Кол.уч.	Лист	N док.	Подпись	Дата			
Разработал		Свирина				Подготовительное (подработочное) (дробильное) отделение	Стадия: Д	Лист: 3 / Листов:
Проверил		Белоконь						
Гл.спец.		Белоконь						
Н.контр.		Марченко				Разрез 3 – 3	ООО "ТРИТЭРА-С" г.Ростов-на-Дону	

Взамен инв. N

Подпись и дата

Инв. N подл.

Формат А3

Разрез 4 – 4

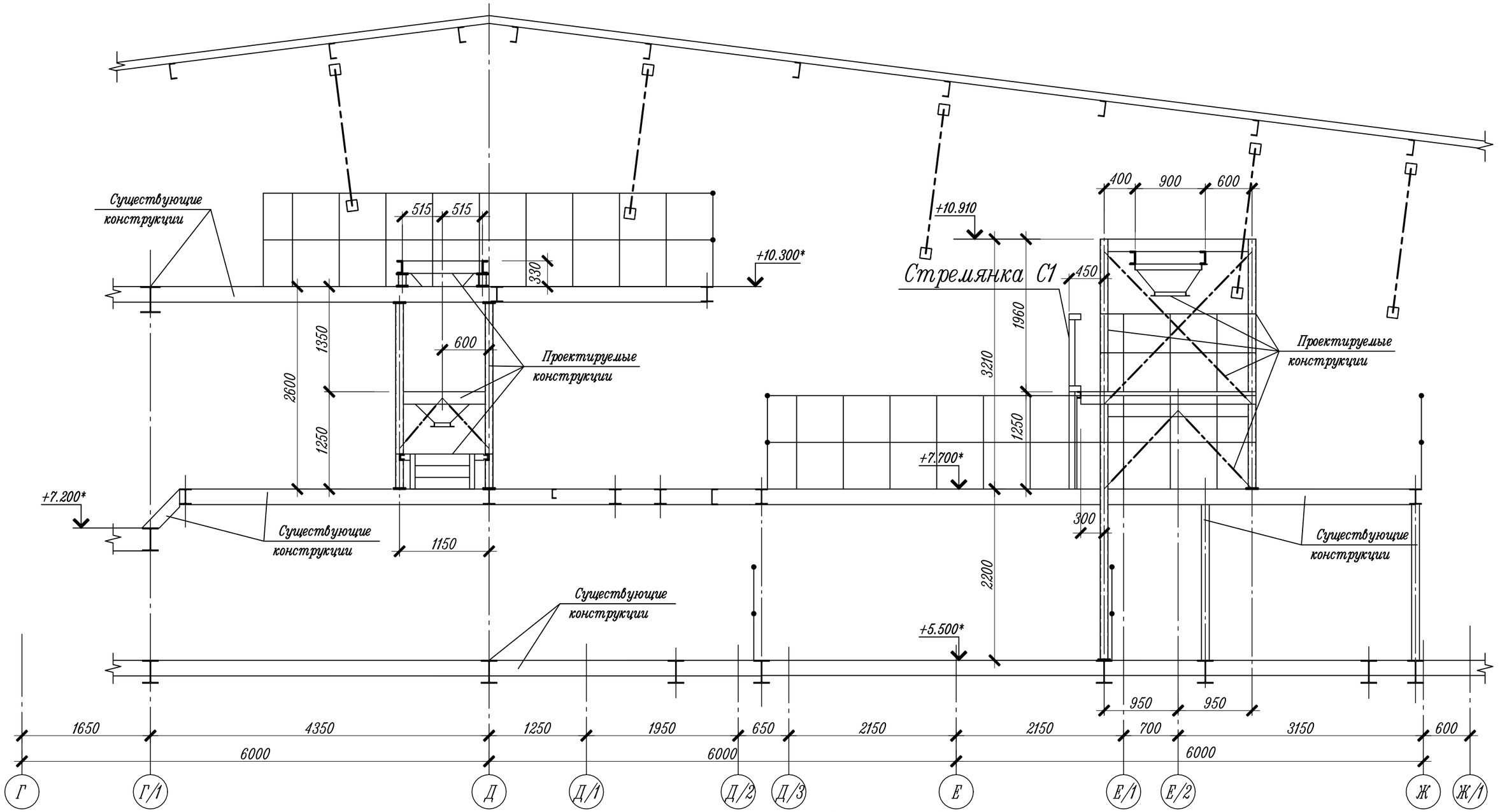

1. Отметки существующие со знаком "*" уточнить по месту.

						122/09-2023-АС	
						Техническое перевооружение подготовительного (подработочного) (дробильного) отделения с установкой в нем весоизмерительного оборудования на кондитерской фабрике ООО "Степь-Инвестиции по адресу: Ростовская обл., Аксайский р-н, х.Александровка, ул.Вишневая, 24	
Изм.	Кол.уч.	Лист	N док.	Подпись	Дата		
Разработал		Свирина				Подготовительное (подработочное) (дробильное) отделение	Стадия: Д; Лист: 4; Листов:
Проверил		Белоконь					
Гл.спец.		Белоконь					
Н.контр.		Марченко				Разрез 4 – 4	ООО "ТРИТЭРА-С" г.Ростов-на-Дону

Взамен инв. N

Подпись и дата

Инв. N подл.

Формат А3

Схема расположения проектируемых металлических конструкций на отм. +7.700*

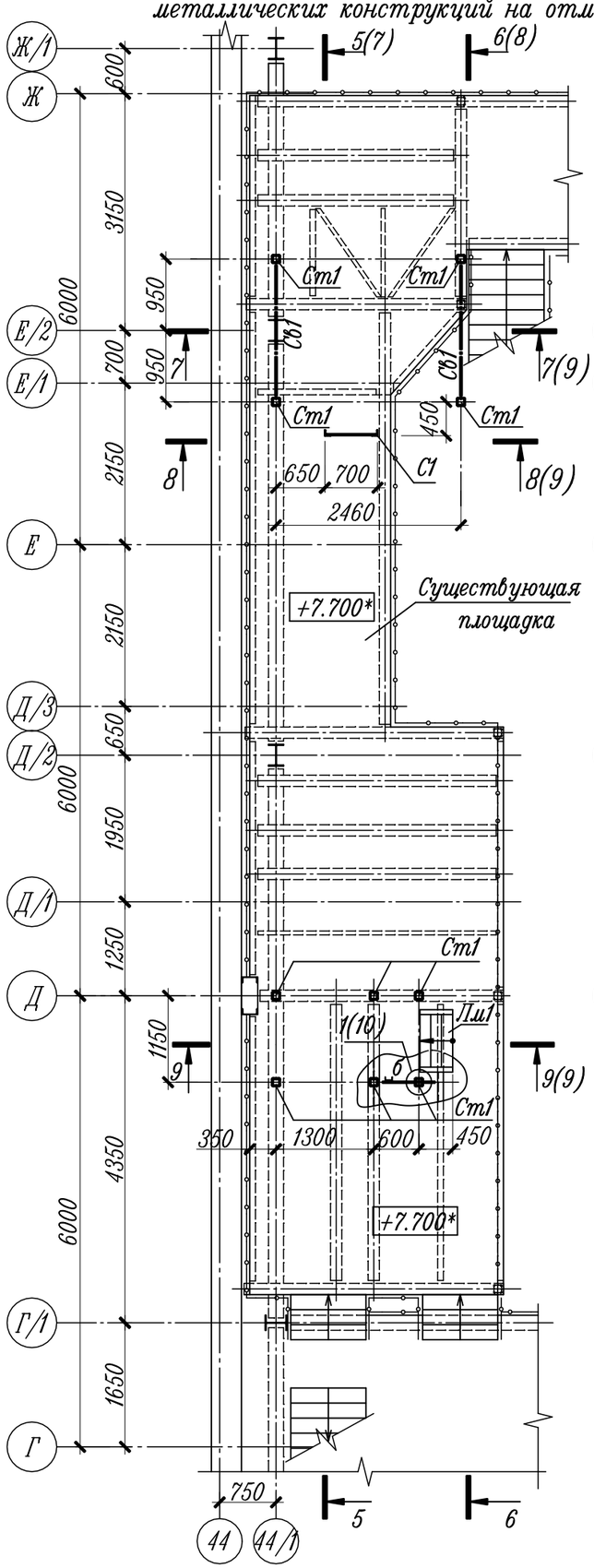

Схема расположения проектируемых металлических конструкций на отм. +5.500*

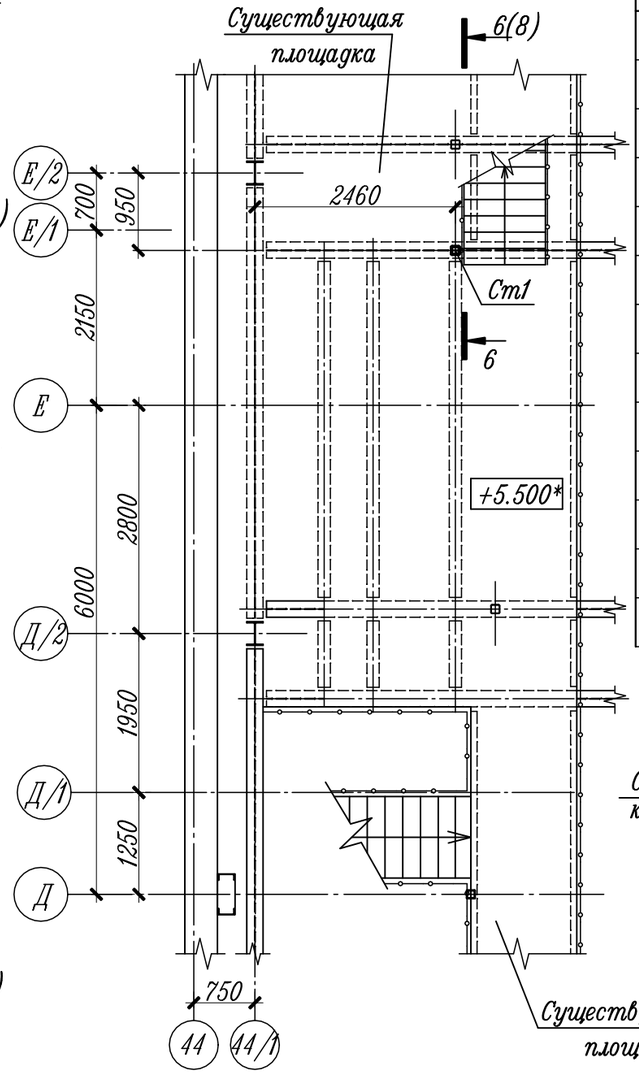

Ведомость элементов

Марка элемента	Сечение			Усилие для прикрепления			Наименование или марка материала	Примечание
	эскиз	поз.	состав	A, кН	N, кН	M, кН*м		
Ст1	□		Гн. □ 100х100х4				С245	
а	⊏		[20П					
б	⊏		[16П					
в	⊏		[8П					
г	□		Гн. □ 50х50х4					
н	—		Рифл. t4				С235	
Св1	□		Гн. □ 50х50х4				С245	
Вм1	сложный		Воронка Вм1					2шт.(лист11)
Вм2	сложный		Воронка Вм2					1шт.(лист11)
Вм3	сложный		Воронка Вм3					1шт.(лист11)
Лм1	сложный		Лестничный марш Лм1					1шт.(лист12)
С1	сложный		Стремянка С1					1шт.(лист12)
ОГ1	сложный		Ограждение ОГ1					лист 12

Схема расположения проектируемых металлических конструкций на отм. +8.150

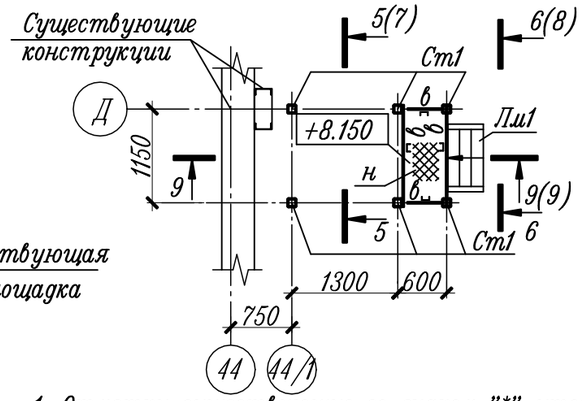

1. Отметки существующие со знаком "*" уточнить по месту.

Изм.	Кол.уч.	Лист	N док.	Подпись	Дата
Разработал		Свирина			
Проверил		Белоконь			
Гл.спец.		Белоконь			
Н.контр.		Марченко			

122/09-2023-АС

Техническое перевооружение подготовительного (подработочного) (дробильного) отделения с установкой в нем весоизмерительного оборудования на кондитерской фабрике ООО "Степь-Инвестиции по адресу: Ростовская обл., Аксайский р-н, х.Александровка, ул.Вишневая, 24

Подготовительное (подработочное) (дробильное) отделение	Стадия	Лист	Листов
	Д	5	

Схемы расположения проектируемых металлических конструкций на отм. +5.500, +7.700, +8.150

ООО "ТРИТЭРА-С" г.Ростов-на-Дону

Формат А3

Взамен инв. N

Подпись и дата

Инв. N подл.

Схемы расположения проектируемых металлических конструкций

на отм. +10.300, +10.910

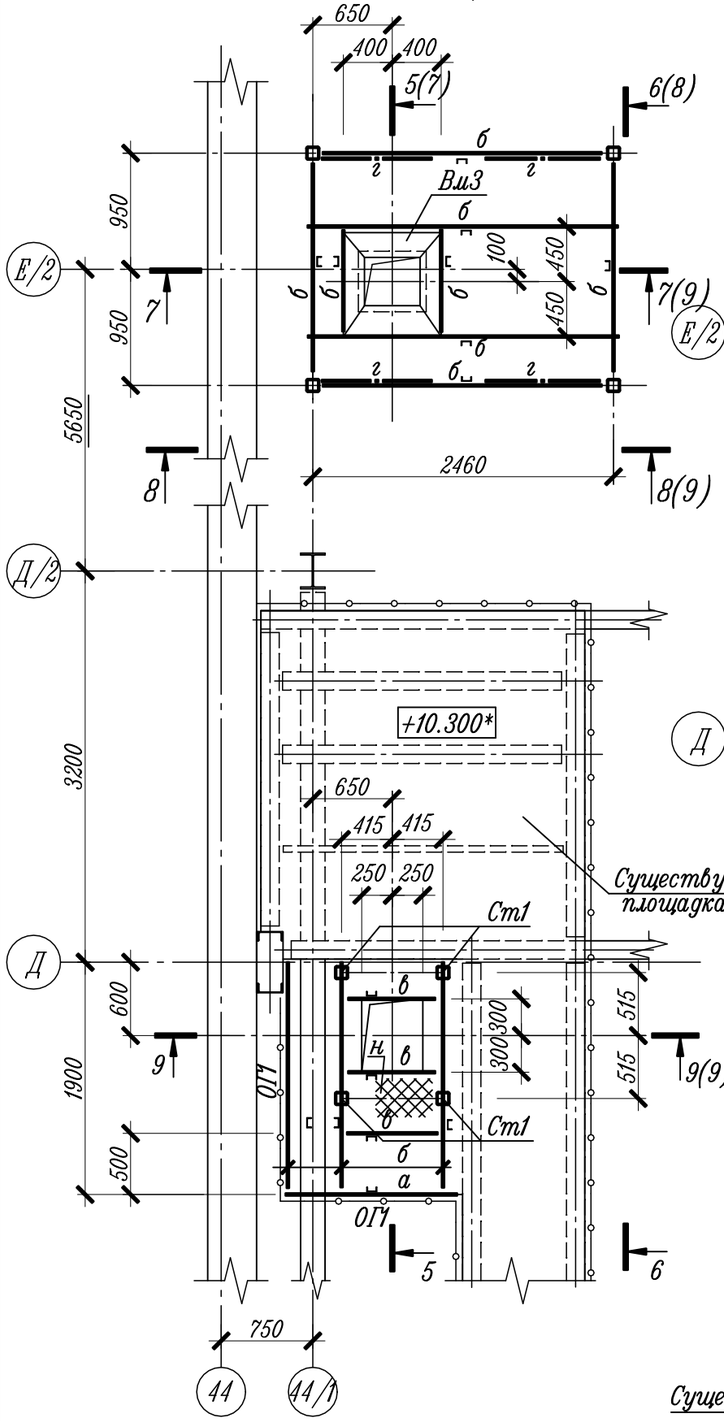

на отм. +8.950

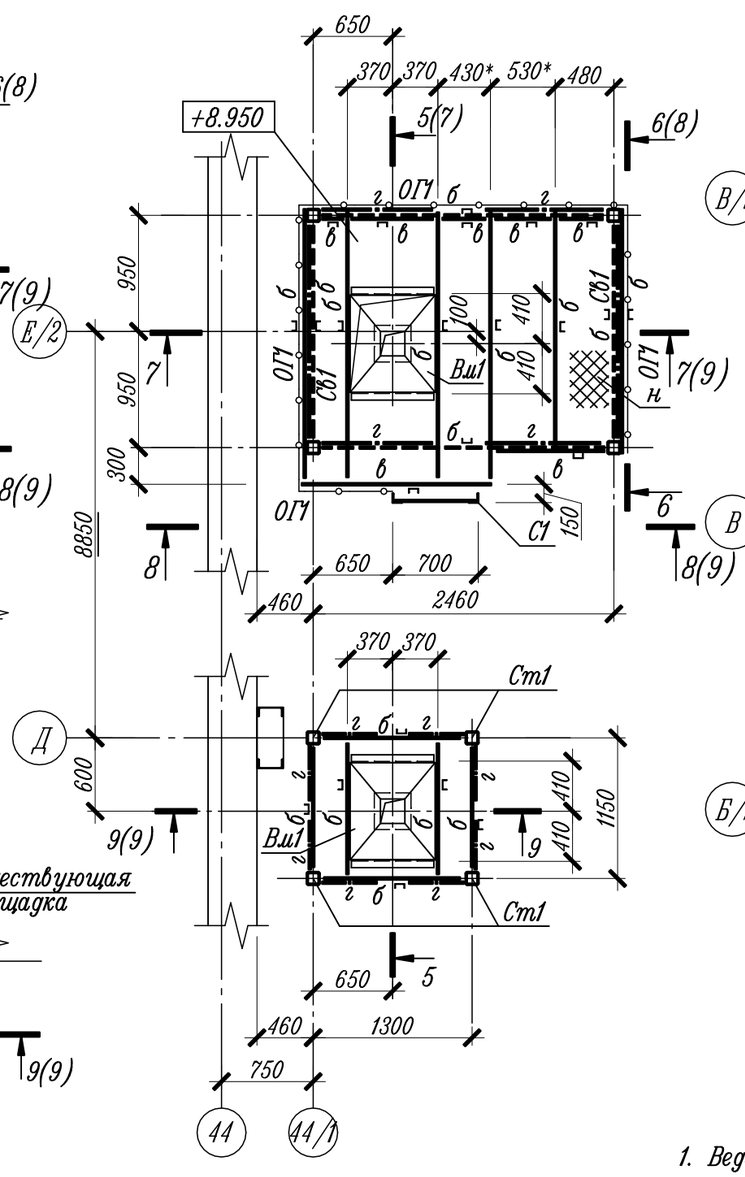

на отм. +7.200*

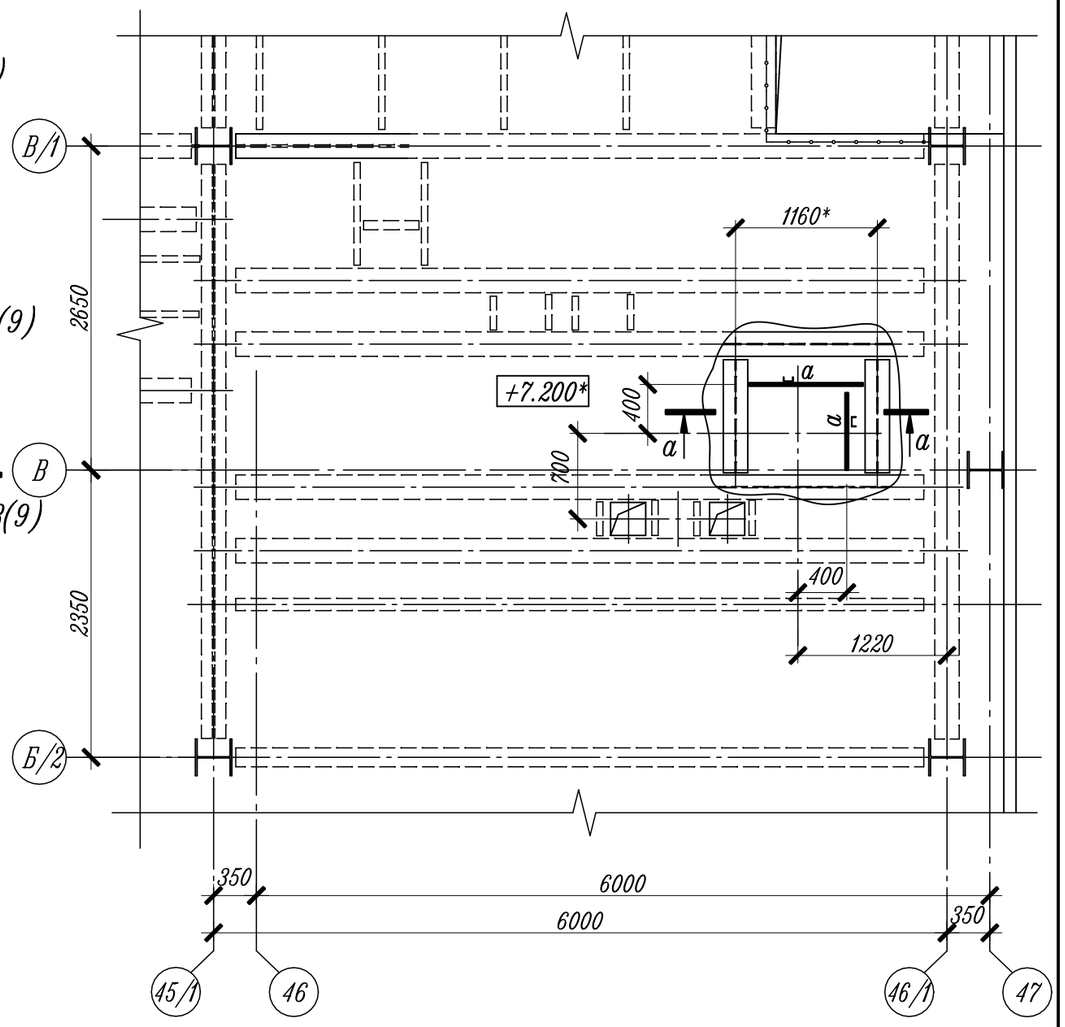

а – а

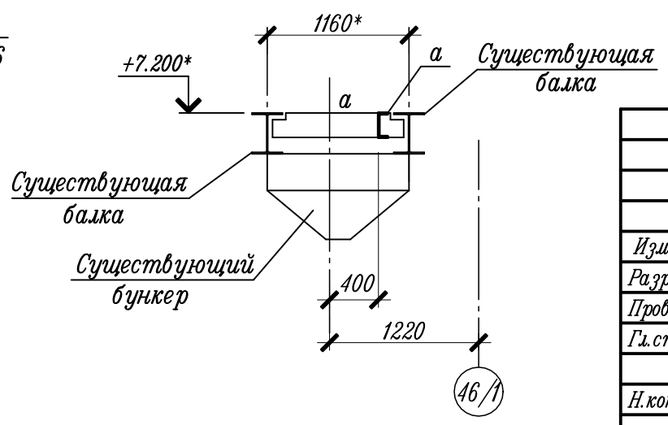

1. Ведомость элементов см. на листе 5.
2. Размеры со знаком "*" уточнить по месту.
3. Отметки существующие со знаком "*" уточнить по месту.

						122/09-2023-АС
						Техническое перевооружение подготовительного (подработочного) (дробильного) отделения с установкой в нем весоизмерительного оборудования на кондитерской фабрике ООО "Степь-Инвестиции по адресу: Ростовская обл., Аксайский р-н, х.Александровка, ул.Вишневая, 24
Изм.	Кол.уч.	Лист	N док.	Подпись	Дата	
Разработал		Свирина				Подготовительное (подработочное) (дробильное) отделение
Проверил		Белоконь				Стадия: Д; Лист: 6; Листов:
Гл.спец.		Белоконь				
Н.контр.		Марченко				Схемы расположения проектируемых металлических конструкций на отм. +7.200, +8.950, +10.300, +10.910
						ООО "ТРИТЭРА-С" г.Ростов-на-Дону

Инв. N подл. | Подпись и дата | Взамен инв. N

Формат А3

5 – 5

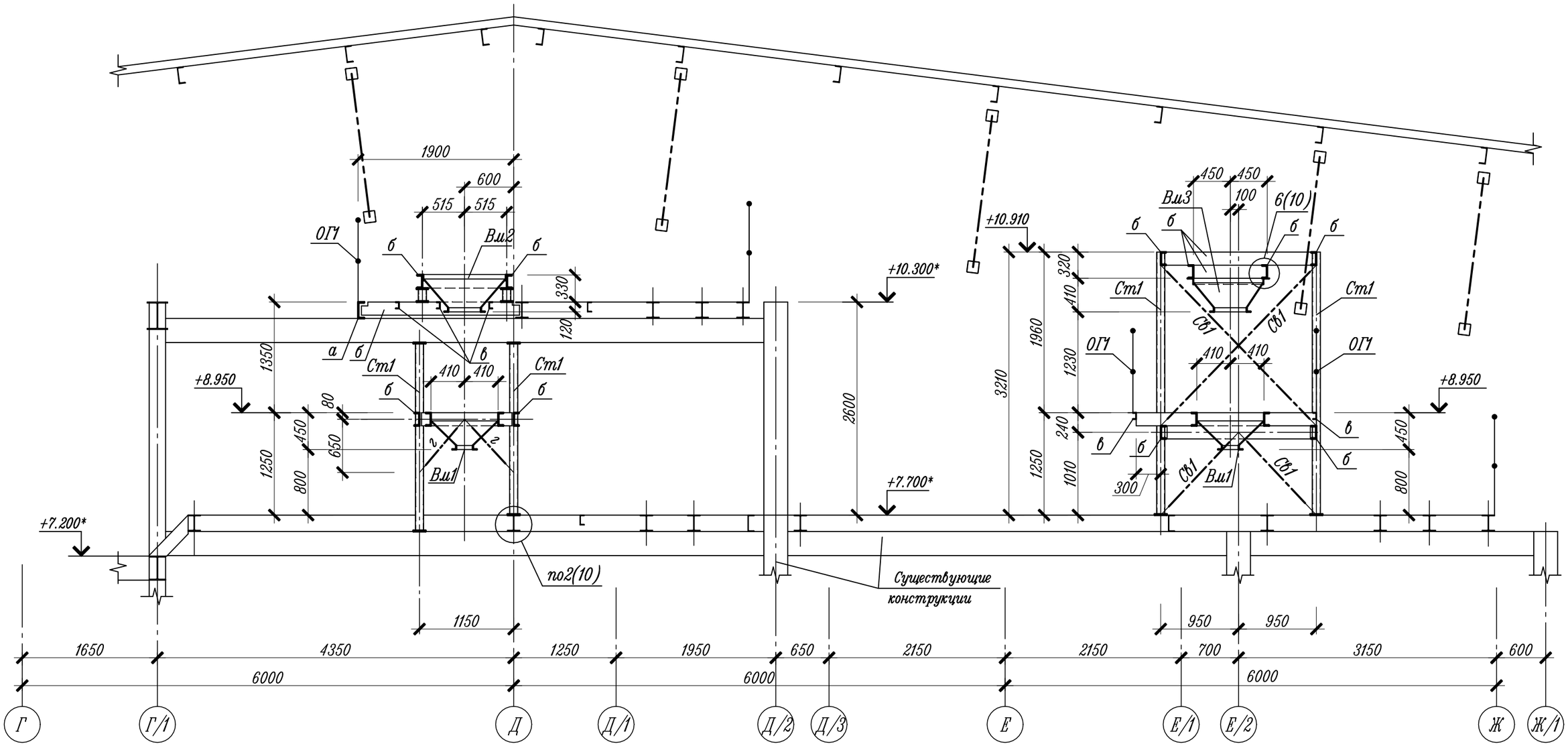

1. Ведомость элементов см. на листе 6.
2. Отметки существующие со знаком "*" уточнить по месту.

Изм.	Кол.уч.	Лист	N док.	Подпись	Дата	122/09-2023-АС			
						Техническое перевооружение подготовительного (подработочного) (дробильного) отделения с установкой в нем весоизмерительного оборудования на кондитерской фабрике ООО "Степь-Инвестиции по адресу: Ростовская обл., Аксайский р-н, х.Александровка, ул.Вишневая, 24			
Разработал		Свирина				Подготовительное (подработочное) (дробильное) отделение	Стадия	Лист	Листов
Проверил		Белоконь					Д	7	
Гл.спец.		Белоконь							
Н.контр.		Марченко				Разрез 5 – 5	ООО "ТРИТЭРА-С" г.Ростов-на-Дону		

Формат А3

Взамен инв. N

Подпись и дата

Инв. N подл.

6 – 6

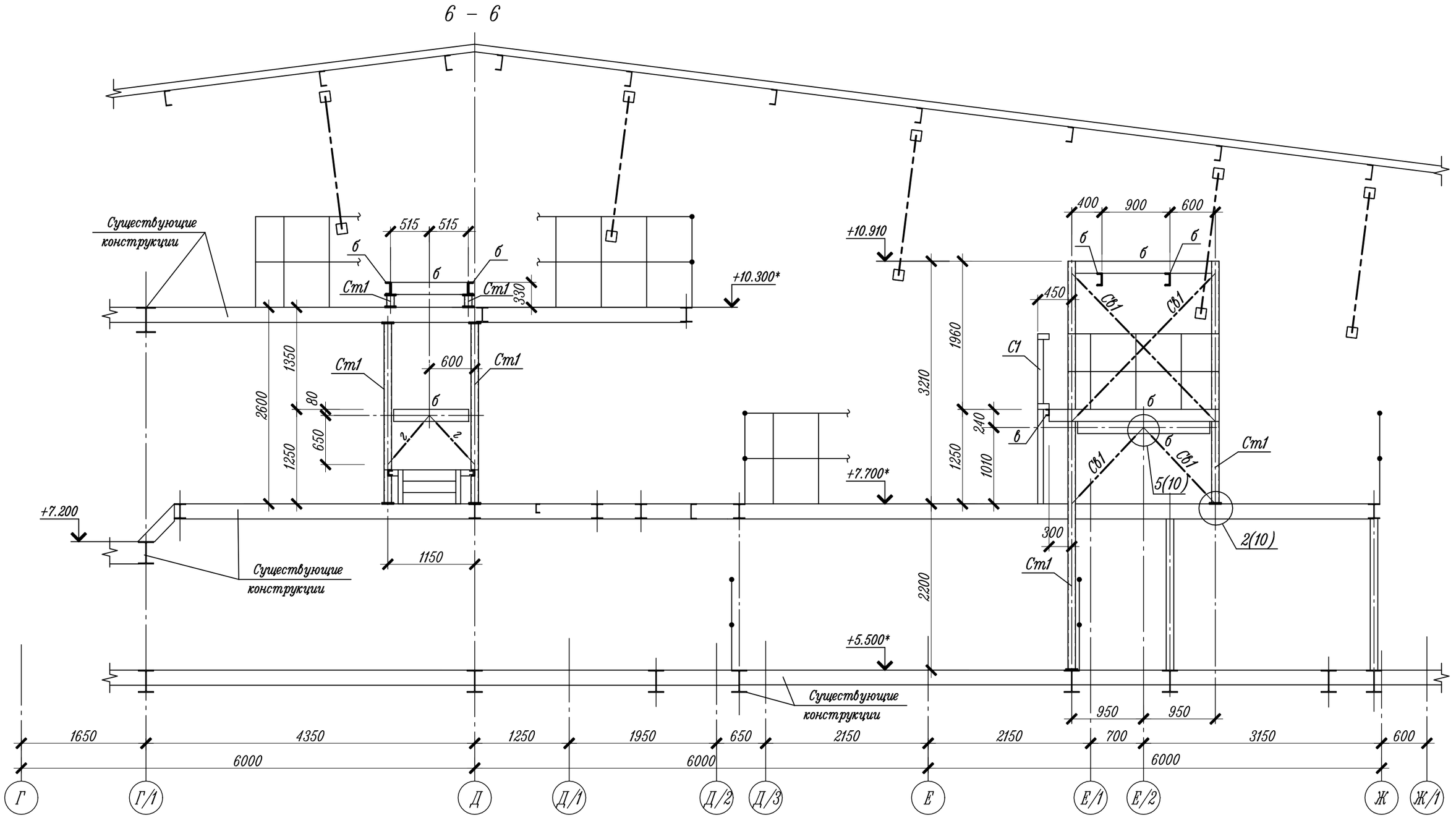

1. Ведомость элементов см. на листе 6.
2. Отметки существующие со знаком "*" уточнить по месту.

Изм.	Кол.уч.	Лист	N док.	Подпись	Дата	122/09-2023-АС		
						Техническое перевооружение подготовительного (подработочного) (дробильного) отделения с установкой в нем весоизмерительного оборудования на кондитерской фабрике ООО "Степь-Инвестиции по адресу: Ростовская обл., Аксайский р-н, х.Александровка, ул.Вишневая, 24		
Разработал		Свирина				Подготовительное (подработочное) (дробильное) отделение	Стадия	Лист	Листов
Проверил		Белоконь					Д	8	
Гл.спец.		Белоконь							
Н.контр.		Марченко				Разрез 6 – 6	ООО "ТРИТЭРА-С" г.Ростов-на-Дону		

Инв. N подл. | Подпись и дата | Взамен инв. N

Формат А3

7 – 7

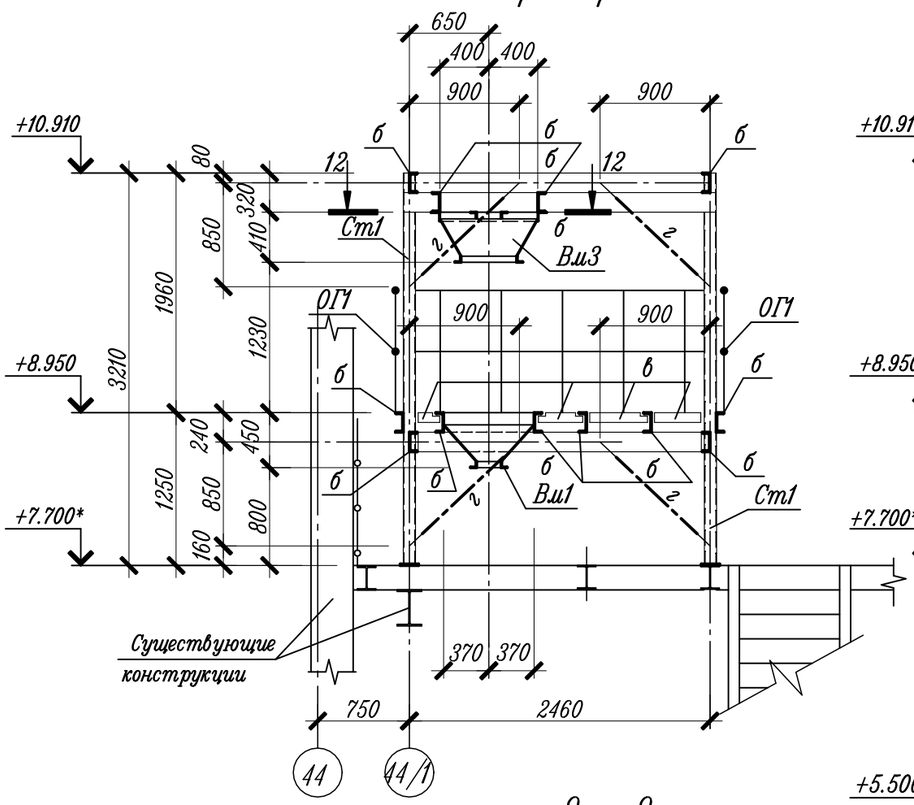

8 – 8

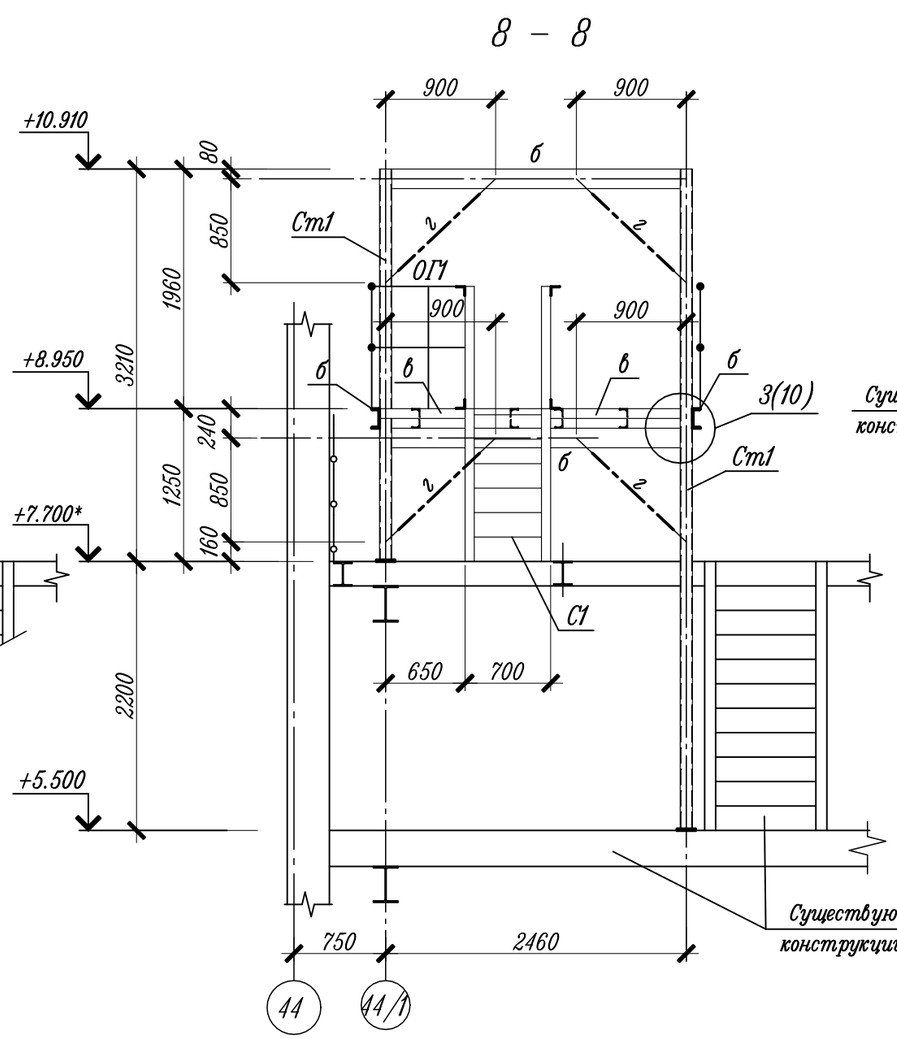

12 – 12

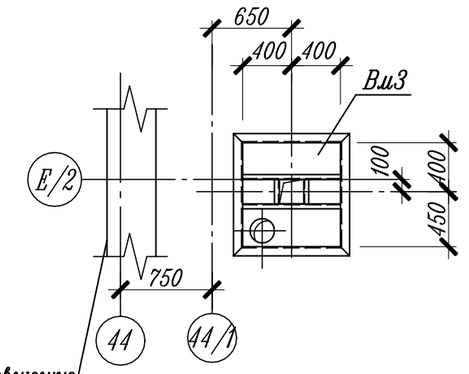

11 – 11

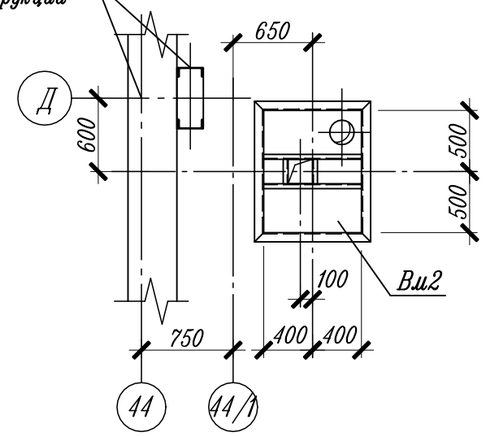

9 – 9

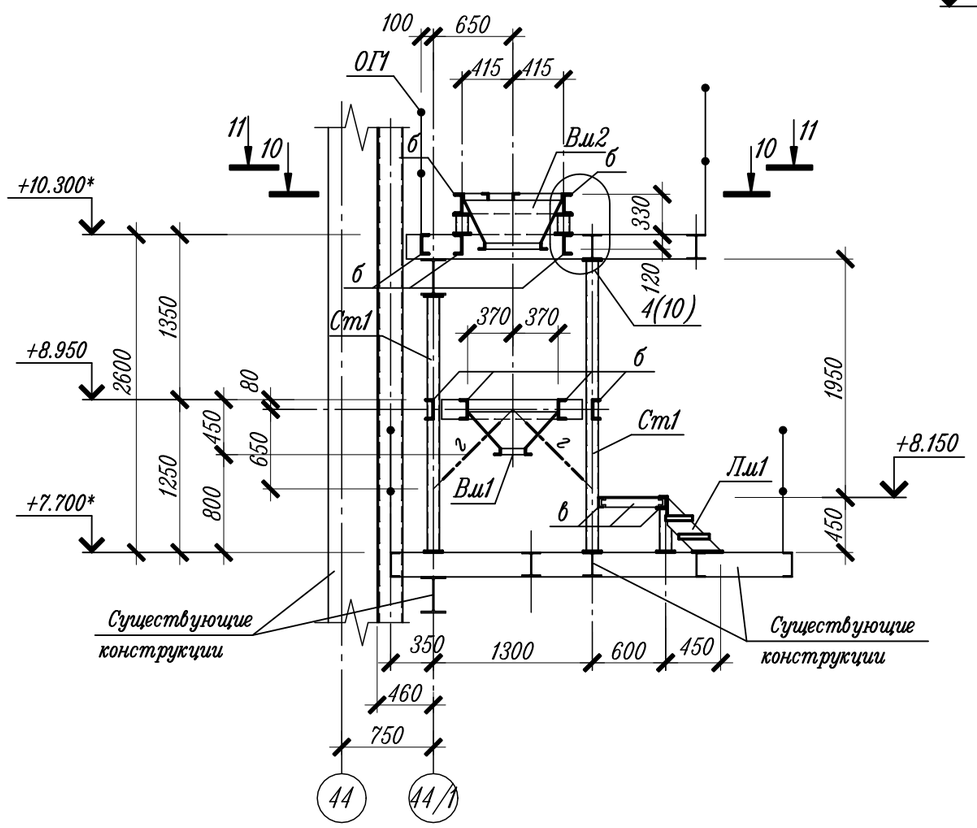

10 – 10

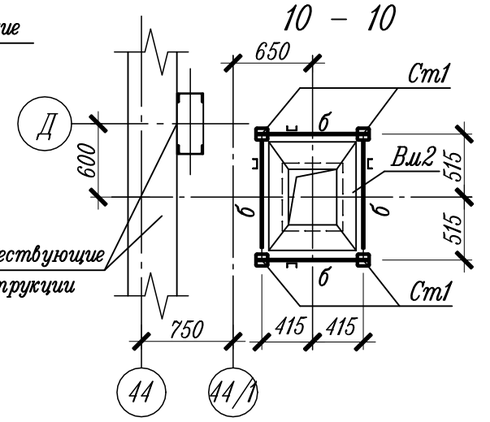

1. Ведомость элементов см. на листе 5.
2. Отметки существующие со знаком "*" уточнить по месту.

						122/09-2023-АС
						Техническое перевооружение подготовительного (подработочного) (дробильного) отделения с установкой в нем весоизмерительного оборудования на кондитерской фабрике ООО "Степь-Инвестиции по адресу: Ростовская обл., Аксайский р-н, х.Александровка, ул.Вишневая, 24
Изм.	Кол.уч.	Лист	N док.	Подпись	Дата	
Разработал		Свирина				Подготовительное (подработочное) (дробильное) отделение — Стадия: Д; Лист: 9; Листов:
Проверил		Белоконь				
Гл.спец.		Белоконь				
Н.контр.		Марченко				Разрезы 7-7...9-9 — ООО "ТРИТЭРА-С" г.Ростов-на-Дону

Формат А3

Взамен инв. N | Подпись и дата | Инв. N подл.

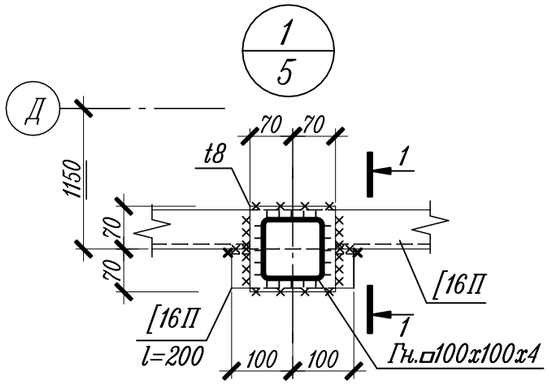

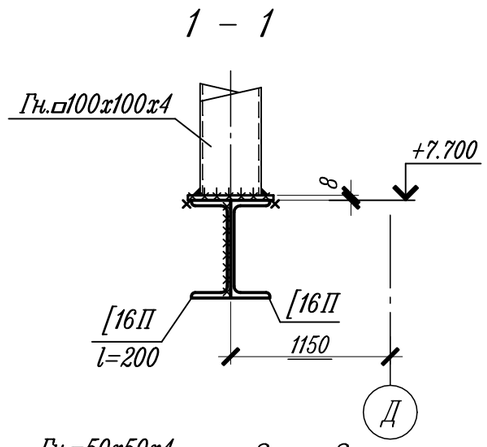

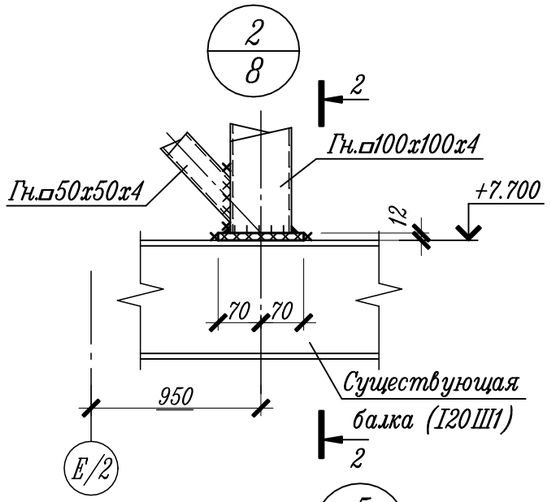

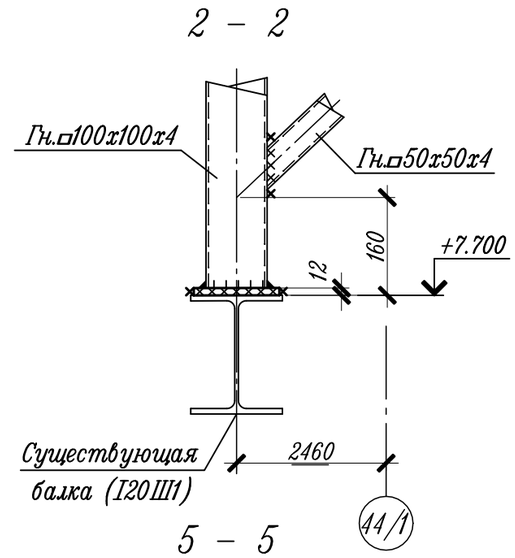

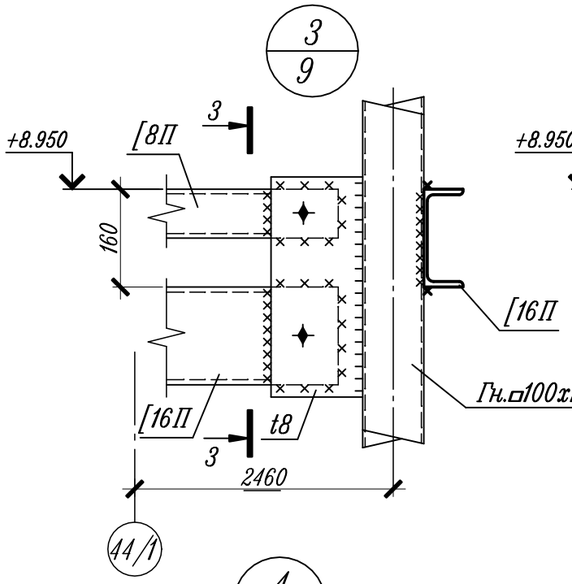

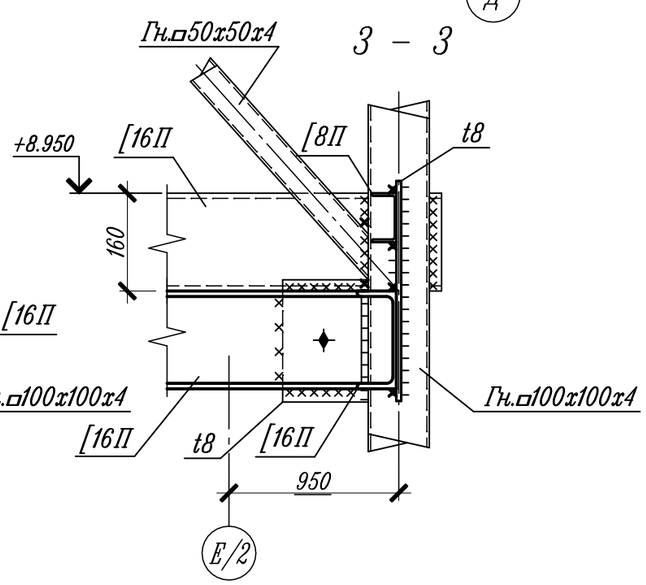

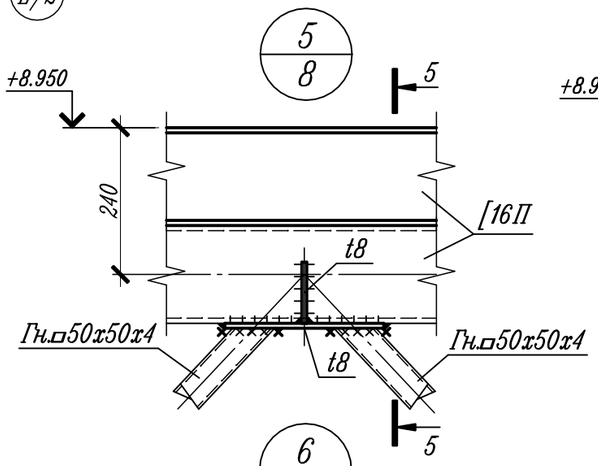

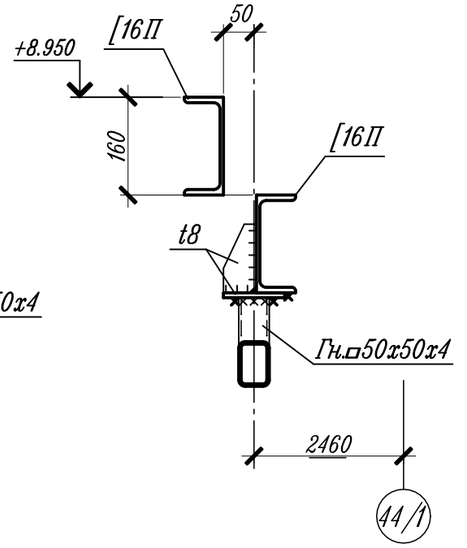

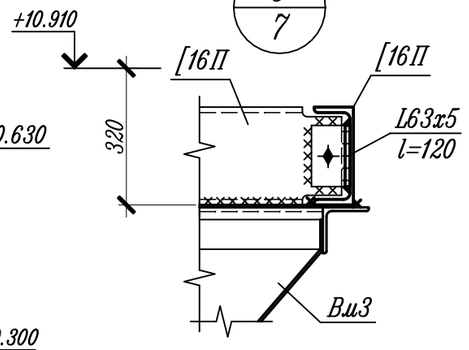

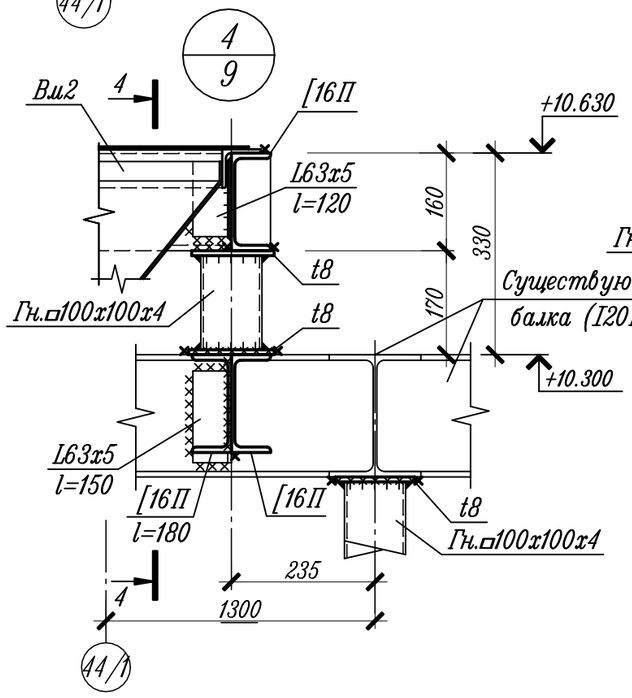

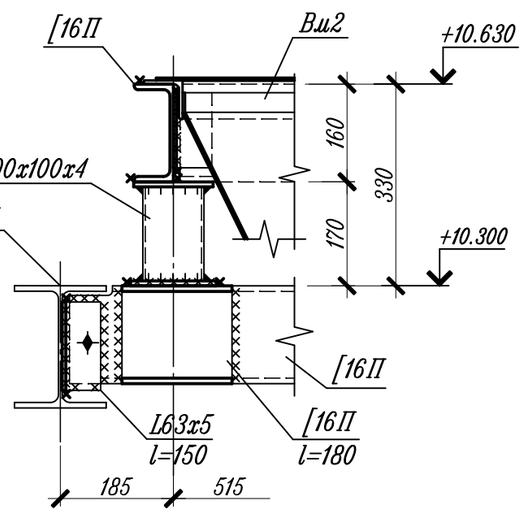

Взамен инв. N

Подпись и дата

Инв. N подл.

						122/09-2023-АС		
						Техническое перевооружение подготовительного (подработочного) (дробильного) отделения с установкой в нем весоизмерительного оборудования на кондитерской фабрике ООО "Степь-Инвестиции по адресу: Ростовская обл., Аксайский р-н, х.Александровка, ул.Вишневая, 24		
Изм.	Кол.уч.	Лист	N док.	Подпись	Дата			
Разработал		Свирина				Подготовительное (подработочное) (дробильное) отделение	Стадия: Д	Лист: 10 / Листов:
Проверил		Белоконь						
Гл.спец.		Белоконь						
Н.контр.		Марченко				Узлы 1...6	ООО "ТРИТЭРА-С" г.Ростов-на-Дону	

Формат А3

Воронка Вм1

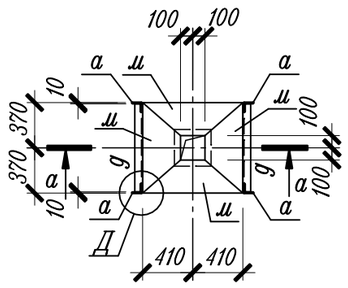

а – а

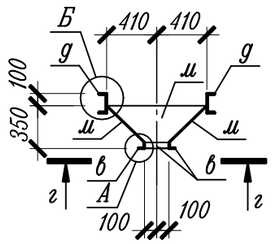

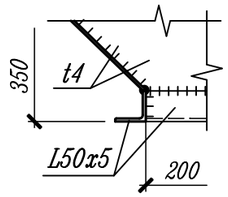

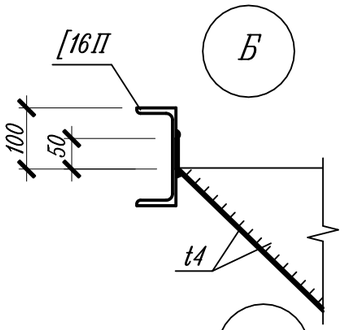

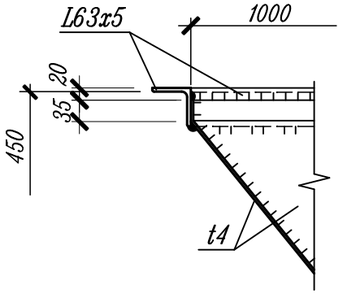

Воронка Вм2

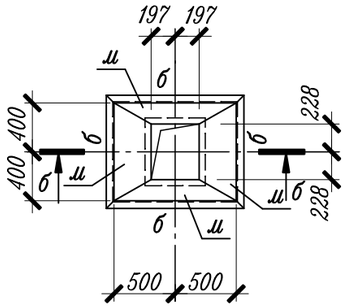

б – б

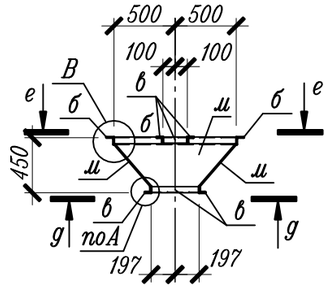

е – е

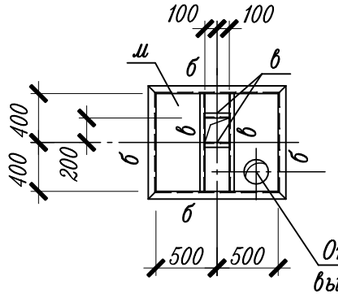

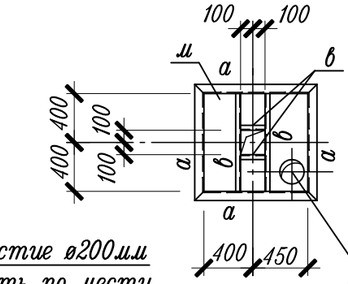

и – и

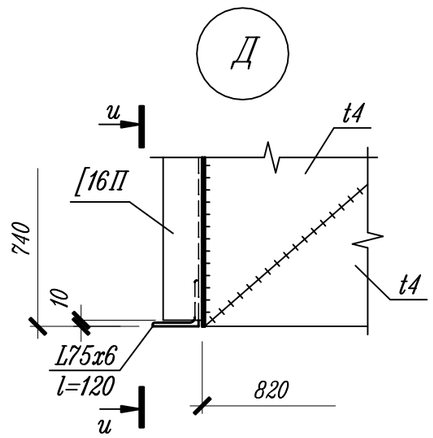

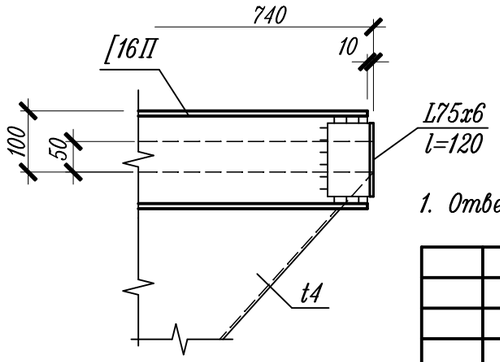

Воронка Вм3

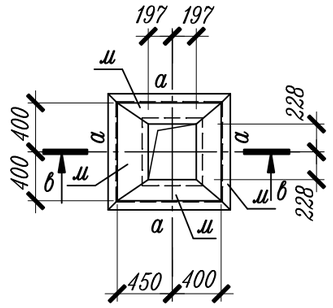

в – в

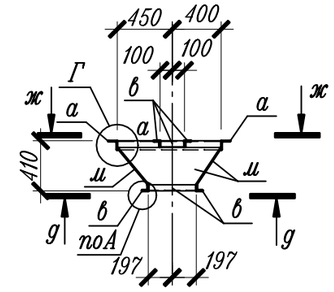

ж – ж

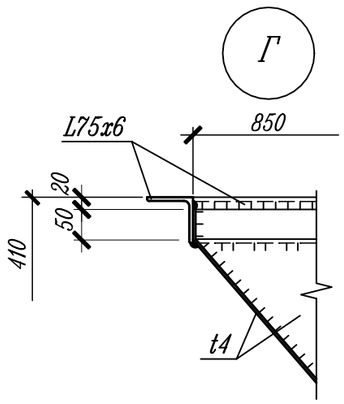

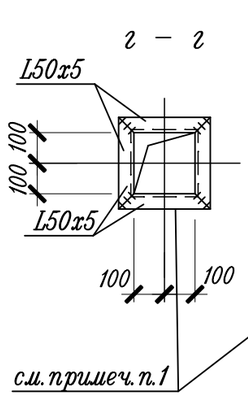

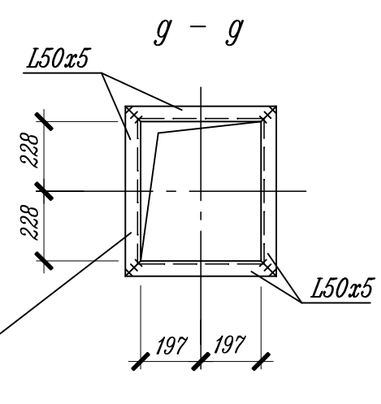

Ведомость элементов

Марка элемента	Сечение			Усилие для прикрепления			Наименование или марка материала	Примечание
	эскиз	поз.	состав	А, кН	N, кН	М, кН*м		
а	⌐		L75x6				С245	
б	⌐		L63x5					
в	⌐		L50x5					
г	•		ø20А240				Ст3пс	
д	[		[16П				С245	
е	⌐		L40x4					
ж	—		Рифл.t4				С235	
и	—		t8				С245	
к	□		Тр.□25х25х1.5				ВСт2пс	
л	—		-150х4				С245	
м	—		t4					

1. Отверстия для крепления фланца мягкой вставки просверлить по месту .

Изм.	Кол.уч.	Лист	N док.	Подпись	Дата	122/09-2023-АС			
						Техническое перевооружение подготовительного (подработочного) (дробильного) отделения с установкой в нем весоизмерительного оборудования на кондитерской фабрике ООО "Степь-Инвестиции по адресу: Ростовская обл., Аксайский р-н, х.Александровка, ул.Вишневая, 24			
Разработал		Свирина				Подготовительное (подработочное) (дробильное) отделение	Стадия	Лист	Листов
Проверил		Белоконь					Д	11	
Гл.спец.		Белоконь							
Н.контр.		Марченко				Воронки Вм1...Вм3	ООО "ТРИТЭРА-С" г.Ростов-на-Дону		

Формат А3

Взамен инв. N | Подпись и дата | Инв. N подл.

Марш лестничный Лм1

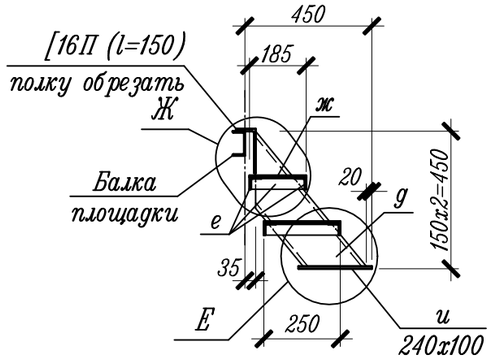

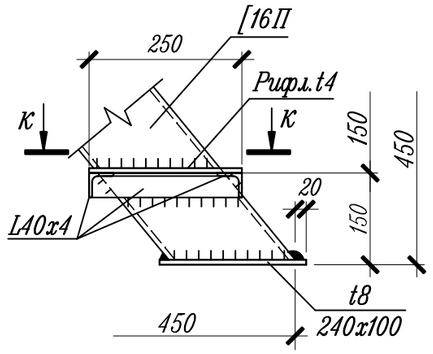

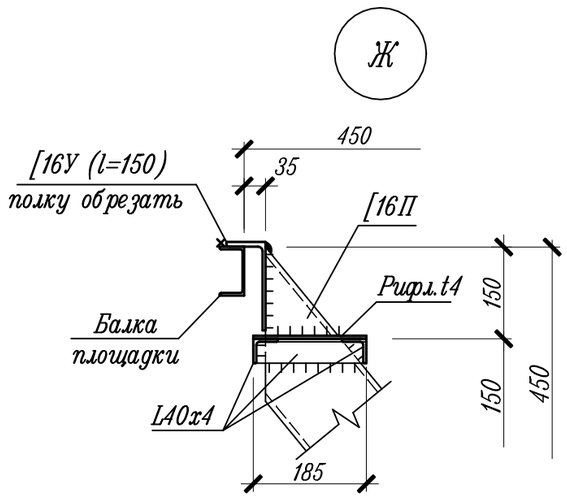

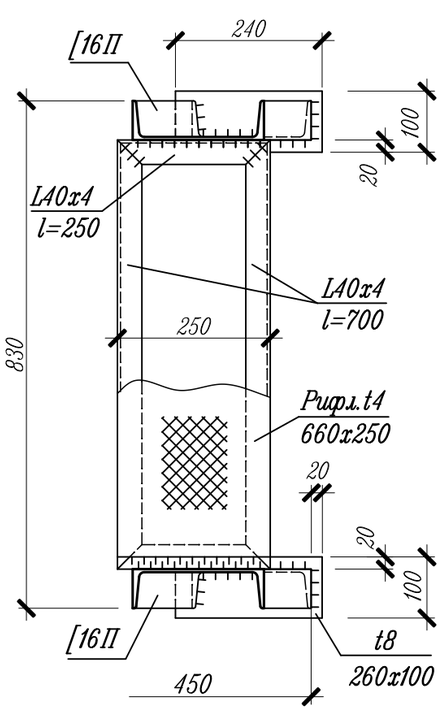

Стремянка С1

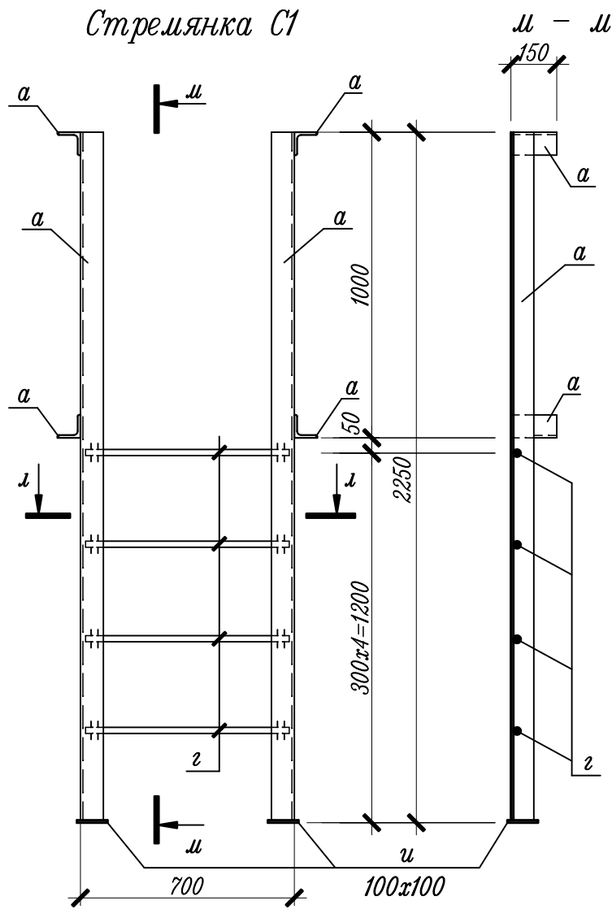

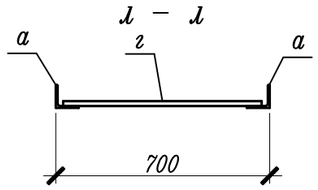

1. Ведомость элементов см. на листе 11.

Ограждение ОГ1 (фрагмент)

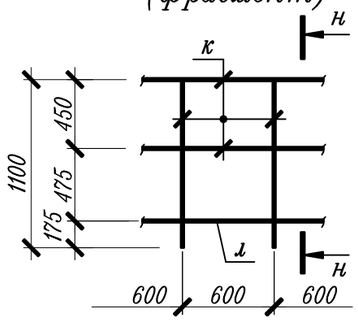

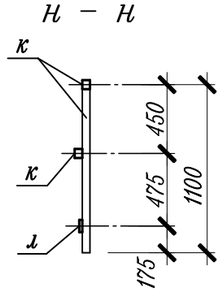

						122/09-2023-АС
						Техническое перевооружение подготовительного (подработочного) (дробильного) отделения с установкой в нем весоизмерительного оборудования на кондитерской фабрике ООО "Степь-Инвестиции по адресу: Ростовская обл., Аксайский р-н, х.Александровка, ул.Вишневая, 24
Изм.	Кол.уч.	Лист	N док.	Подпись	Дата	
Разработал		Свирина				Подготовительное (подработочное) (дробильное) отделение
Проверил		Белоконь				Стадия: Д; Лист: 12; Листов:
Гл.спец.		Белоконь				
Н.контр.		Марченко				Марш лестничный Лм1. Стремянка С1. Ограждение ОГ1
						ООО "ТРИТЭРА-С" г.Ростов-на-Дону

Формат А3

Взамен инв. N | Подпись и дата | Инв. N подл.

Спецификация металлопроката

Наименование профиля ГОСТ, ТУ	Наименование или марка металла ГОСТ, ТУ	Номер или размеры профиля, мм	N по порядку	Масса металла по элементам конструкций, т					Общая масса, т
				Стойки	Балки	Связи, подкосы	Воронки	Лестницы, стремянки, ограждения	
1	2	3	4	5	6	7	8	9	10
Швеллеры стальные горячекатаные ГОСТ 8240-97	С245 ГОСТ 27772-2015	[20П			0.07				0.07
		[16П			0.85			0.03	0.88
		[8П			0.08				0.08
	Итого				1.00			0.03	1.03
Всего профиля					1.00			0.03	1.03
Уголки стальные равнополочные горячекатаные ГОСТ 8509-93	С245 ГОСТ 27772-2015	L75x6					0.03	0.04	0.07
		L63x5			0.03		0.02		0.05
		L50x5					0.04		0.04
		L40x4						0.01	0.01
	Итого				0.03		0.09	0.05	0.17
Всего профиля					0.03		0.09	0.05	0.17
Прокат листовой горячекатаный ГОСТ 19903-2015	С245 ГОСТ 27772-2015	t12		0.02					0.02
		t8		0.07	0.05			0.01	0.13
		t4					0.15	0.06	0.21
	Итого			0.09	0.05		0.15	0.07	0.36
Всего профиля				0.09	0.05		0.15	0.07	0.36
Профили стальные гнутые замкнутые сварные квадратные и прямоугольные для строительства по ГОСТ 30245-2003	С 245 ГОСТ 27772-2015	Тр.□100x100x4		0.30					0.30
		Тр.□ 50x50x4				0.16			0.16
	Итого			0.30		0.16			0.46
Всего профиля				0.30		0.16			0.46
Листы стальные с ромбическим и чечевичным рифлением по ГОСТ 8568-77	С235 ГОСТ 27772-2015	Рифл. t4			0.26			0.01	0.27
	Итого				0.26			0.01	0.27
Всего профиля					0.26			0.01	0.27

Спецификация металлопроката

Наименование профиля ГОСТ, ТУ	Наименование или марка металла ГОСТ, ТУ	Номер или размеры профиля, мм	N по порядку	Масса металла по элементам конструкций, т					Общая масса, т
				Стойки	Балки	Связи, подкосы	Воронки	Лестницы, стремянки, ограждения	
1	2	3	4	5	6	7	8	9	10
Трубы стальные прямоугольные ГОСТ 8639-82	Ст2пс ГОСТ 13663-86	Тр□25x25x1.5						0.05	0.05
	Итого							0.05	0.05
Всего профиля								0.05	0.05
Сталь горячекатанная для армирования железобетонных конструкций по ГОСТ 5781-82	Ст3пс ГОСТ 13663-86	ø20А240						0.01	0.01
	Итого							0.01	0.01
Всего профиля								0.01	0.01
Всего масса металла				0.39	1.34	0.16	0.24	0.22	2.35
В том числе по маркам	С 245			0.39	1.08	0.16	0.24	0.15	2.02
	С 235				0.26			0.01	0.27
	Ст2пс							0.05	0.05
	Ст3пс							0.01	0.01

1. Потребность металла определена в натуральной массе по рабочим чертежам без учета на отходы 3,3% (по письму Госстроя Р.Ф. N12-188 от 28 июля 1993г.) и уточнения массы конструкций в деталировочных чертежах (КМД) в размере 3% от массы металла (СН 460-74 Госстрой СССР, М.1978г.).
2. 1% на сварные швы не учтен.

Взамен инв. N

Подпись и дата

Инв. N подл.

Изм.	Кол.уч.	Лист	N док.	Подпись	Дата
Разработал		Свирина			
Проверил		Белоконь			
Гл.спец.		Белоконь			
Н.контр.		Марченко			

122/09-2023-АС

Техническое перевооружение подготовительного (подработочного) (дробильного) отделения с установкой в нем весоизмерительного оборудования на кондитерской фабрике ООО "Степь-Инвестиции по адресу: Ростовская обл., Аксайский р-н, х.Александровка, ул.Вишневая, 24

Подготовительное (подработочное) (дробильное) отделение	Стадия	Лист	Листов
	Д	13	
Спецификация металлопроката	ООО "ТРИТЭРА-С" г.Ростов-на-Дону		

Формат А3

ООО "ТРИТЭРА-С"

Техническое перевооружение подготовительного (подработочного) (дробильного) отделения с установкой в нём весоизмерительного оборудования на кондитерской фабрике ООО "Степь-Инвестиции" по адресу: Ростовская обл., Аксайский р-н, х. Александровка, ул.Вишневая, 24

Подготовительное (подработочное) (дробильное) отделение

ДОКУМЕНТАЦИЯ

Архитектурно-строительные решения

122/09-2023-АС

2023

Инв. N подл. | Подпись и дата | Взамен инв. N

ООО "ТРИТЭРА-С"

Техническое перевооружение подготовительного (подработочного) (дробильного) отделения с установкой в нём весоизмерительного оборудования на кондитерской фабрике ООО "Степь-Инвестиции"
по адресу: Ростовская обл., Аксайский р-н, х. Александровка, ул.Вишневая, 24

Подготовительное (подработочное) (дробильное) отделение

ДОКУМЕНТАЦИЯ

Архитектурно-строительные решения

122/09-2023-АС

Главный инженер проекта *Н. М. Марченко*

2023

Инв. N подл. | Подпись и дата | Взамен инв. N